GB

- Extraction arm with internal bar system
- Arm balancing by gas springs and spring balancer
- Mountings for wall
- TGI can rotate free 360° for hose relief
- Hood standard without damper. Hood with damper is available against additional payment
- Length 2m (channel connection by nipple)
- Length 3-7m (channel connection by hose)
- Flow technical optimized hood
- Suitable for welding smoke, light dust and gases

D

- Absaugarm with Innen-Gestängesystem
- Arm-Auswuchten durch Gasfeder und Federbalancer
- Montagebeschlag für Wand
- TGI kann frei 360° drehen, um Schlauch zu entlasten
- Trichter Standard ohne Klappe. Trichter mit Klappe ist gegen Zulage erhältlich
- Länge 2m (Kanalanschluß durch Nippel)
- Länge 2-7m (Kanalanschluß durch Schlauch)
- Geeignet für Schweißrauch, leichten Staub und Gasen

Telescopic function
Based on double telescopic system inclusive spring balancer.

Teleskop-Funktion
Basiert auf doppeltes Teleskopsystem einschl. Federbalancer.

Extraction hood
Efficient high-performance extraction field is achieved with this hood type.

Absaugtrichter
Effizientes Hochleistungssaugfelt wird mit diesem Trichtertyp.

Quick coupling
Hood standard prepared for quick coupling for extension hose.

Schnellkupplung
Trichter Standard für Schnellkupplung für Verlängerungsschlauch vorbereitet.

Space saving
Very space saving - can either hang completely horizontal or vertical against wall.

Platzersparung
Sehr platzsparend - kann entweder ganz waagerecht oder senkrecht an der Wand ent-lang hängen.

Colour/Farbe: RAL 9005/SP 9792 (structure/Struktur)

Recht auf Änderungen bleibt vorbehalten. / Data is subject to alterations.

Rev. 12.16

Connection for mount fans

Order no.	Product	Fan type	Extraction arm type	Diameter
01 049 000	Console connection	VT 1000-O2	RGF, RFF and TGI	ø125mm
01 049 500	Console connection	VT 2000-O2/VL 750-C2	RGF, RFF and TGI	ø160mm

Diameter	Hose type*	Max. vacuum	Damper	See page
ø160mm	S1	1500 Pa	Yes	Group 8

* *Special hoses are available*

Hose type S1

Type TGI 2000:

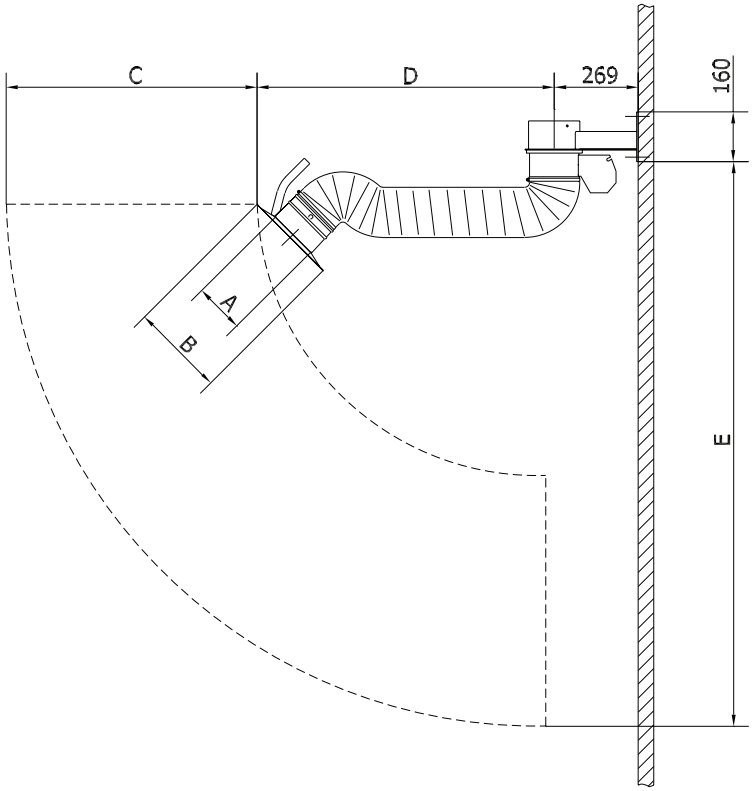

Order no.	Type	Hose diameter	A	B	C	D	E
01 994 500	TGI 2000	ø160mm	ø160	ø300	804	954	1812

Telescopic arm type TGI with extension arm/single swing arm:

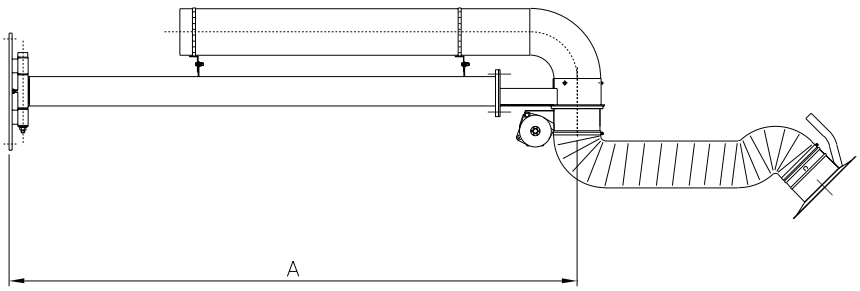

Type	A	Hose diameter	Range (ø160mm)
TGI 3000	1050	ø160mm	2808
TGI 4000	1950	ø160mm	3708

Recht auf Änderungen bleibt vorbehalten. / Data is subject to alterations.

Rev. 12.16

Extension arm/double swing arm (can be folded together against wall):

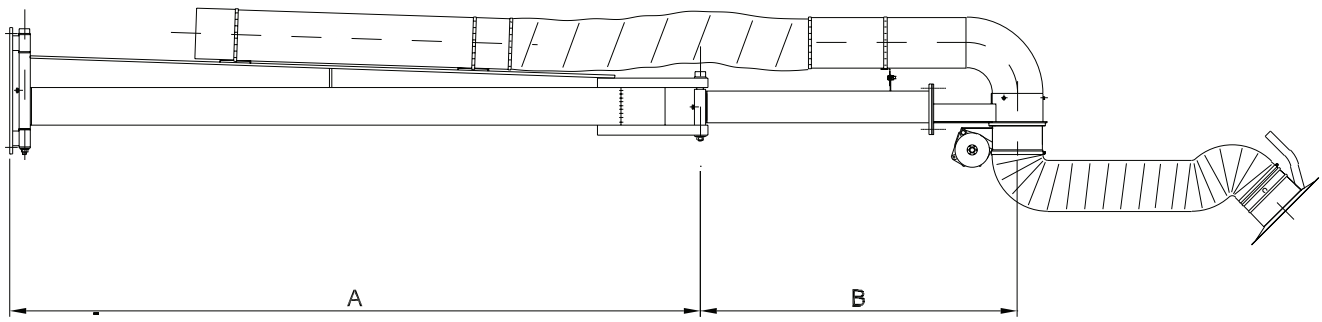

Type	A	B	Hose diameter	Range (ø160mm)
TGI 5000	2185	1000	ø160mm	4943
TGI 6000	2185	1885	ø160mm	5837
TGI 7000	3185	1895	ø160mm	6837

Pressure drop: Pa

Pressure drop TGI-telescopic arms

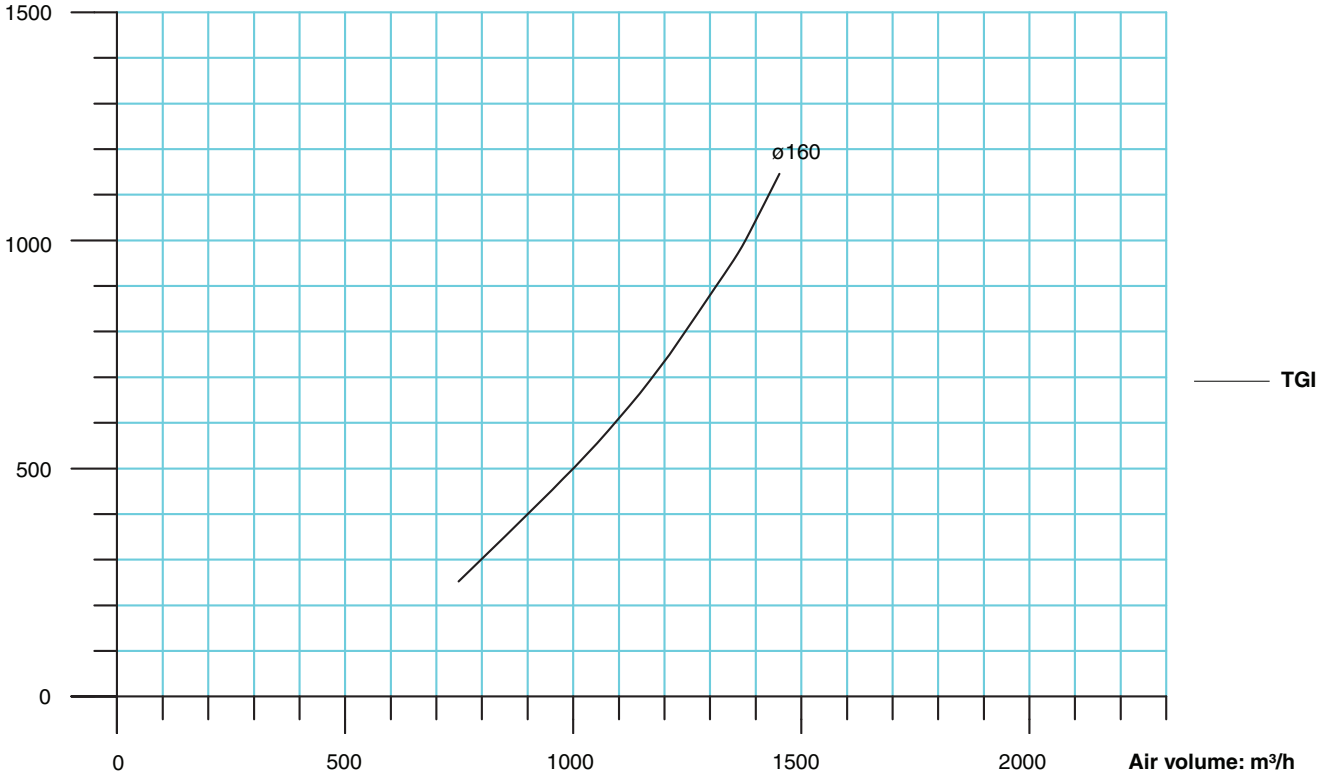

Performance table for cantilever joints for TGI (ø160mm):

Diameter	ø160mm
at m³/h	1000
1m joint	60 Pa
2m joint	70 Pa
2m + 1m joint	150 Pa
2m + 2m joint	185 Pa
3m + 2m joint	220 Pa

Recht auf Änderungen bleibt vorbehalten. / Data is subject to alterations.
Rev. 12.16